Fliehkraftschäler FS 410/3

Einsatzbereich

- Zum Aufbruch von Kaffeebohnen oder Schälen von Hafer, Sonnenblumen und sonstigen Getreide- und Ölsaaten nach dem Schleuder - Prall - Prinzip

Arbeitsprinzip

- Das Produkt wird im Einlauf in drei Produktströme getrennt und den drei Ebenen des Schleuderrades zugeführt
- Das Produkt fällt auf das rotierende Schleuderrad und wird von diesem in radiale Richtung umgelenkt, beschleunigt, ausgerichtet und mit hoher Geschwindigkeit mit der Spitze gegen den Prallring geschleudert
- Von dem Prallring wird das Produkt zum Auslauf geleitet

Hauptmerkmale

- Schleuderrad bestehend aus 3 Ebenen
- Prallringe beschichtet mit Verschleißschutz „Rhino-Hyde“
- Schneller Wechsel der Prallringe
- Große Kontroll-/Wartungsöffnungen
- Aus Edelstahl geschweißtes Blechgehäuse
- Optionaler Aspirationsanschluss
- ATEX-konforme Ausführung möglich

Fliehkraftschäler FS 410/3

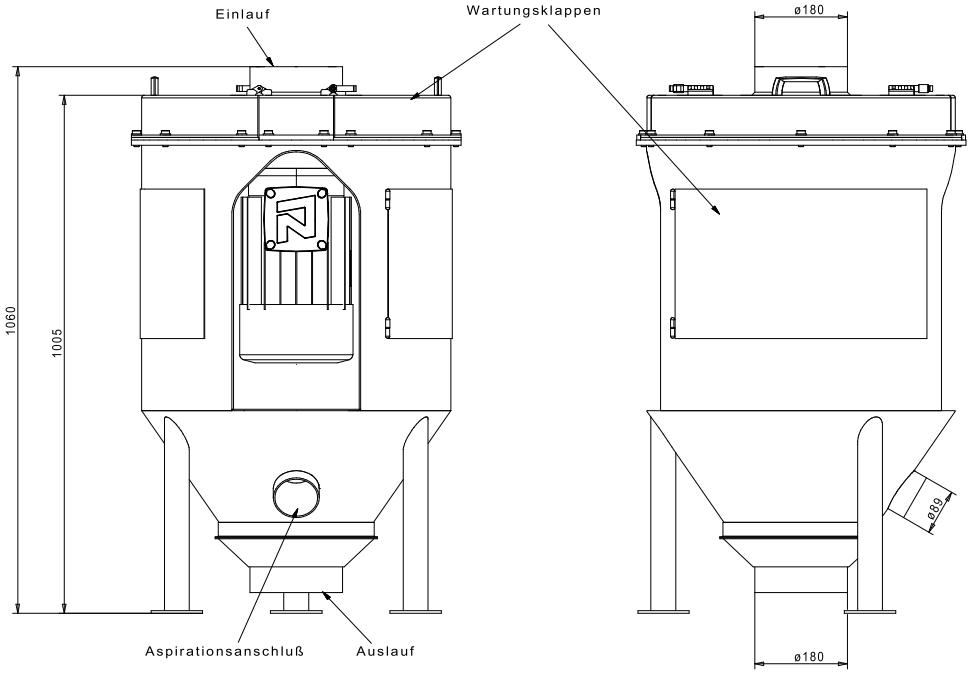

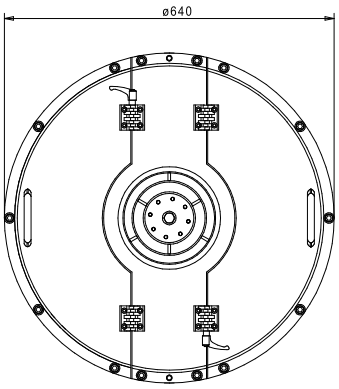

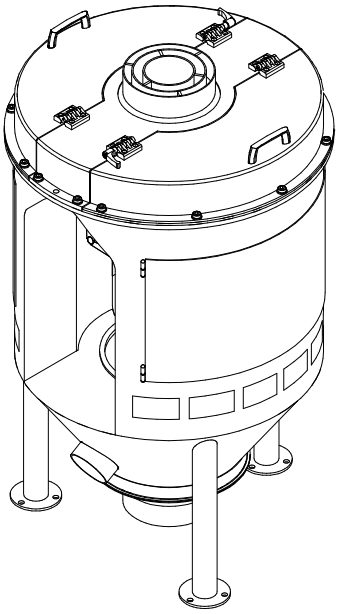

Typ	Durchsatzleistungen*	Antriebsleistungen	Drehzahl- Schleuderrad	Luftbedarf bei Aspiration	Gewicht
	(kg/h)	(kW)	(U/min)	(m^3/min)	(kg)
FS 410 / 3	ca. 1000 - 4800	5,5	750 - 3000	10	130

* In Abhängigkeit von Sorte und Produkteigenschaften.

Technische Änderungen behalten wir uns vor.
MMW 2012/03

Blectec-Sondermaschinenbau GmbH I Dresdener Straße 16 I 06886 Lutherstadt Wittenberg I +49(0)3491-439-0 I E-Mail: info@blectec-soma.de I www.blectec-soma.de